Datenblatt
datasheet

Rundbügel aus Stahlrohr Ø 48 x 2,5 mm mit Querholm für Dübelbefestigung, Gesamtbreite: 1500 mm, Gesamthöhe: 1000 mm, feuerverzinkt

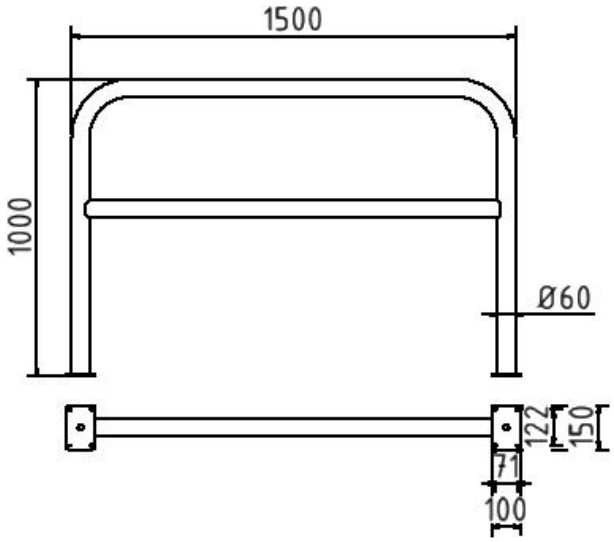

Artikelbeschreibung:

Abweisebügel aus Stahlrundrohr Ø 60 mm mit Querholm, zum Aufdübeln, Gesamtbreite: 1500 mm, Gesamthöhe: 1000 mm, feuerverzinkt

Verwendungszweck:

Zum Sperren, Sichern und Schützen von Bereichen.

Technische Daten:

Gewicht: 16,50 kg/St
Material:
S235 JR

Oberfläche:
Feuerverzinkung nach DIN ISO 1461